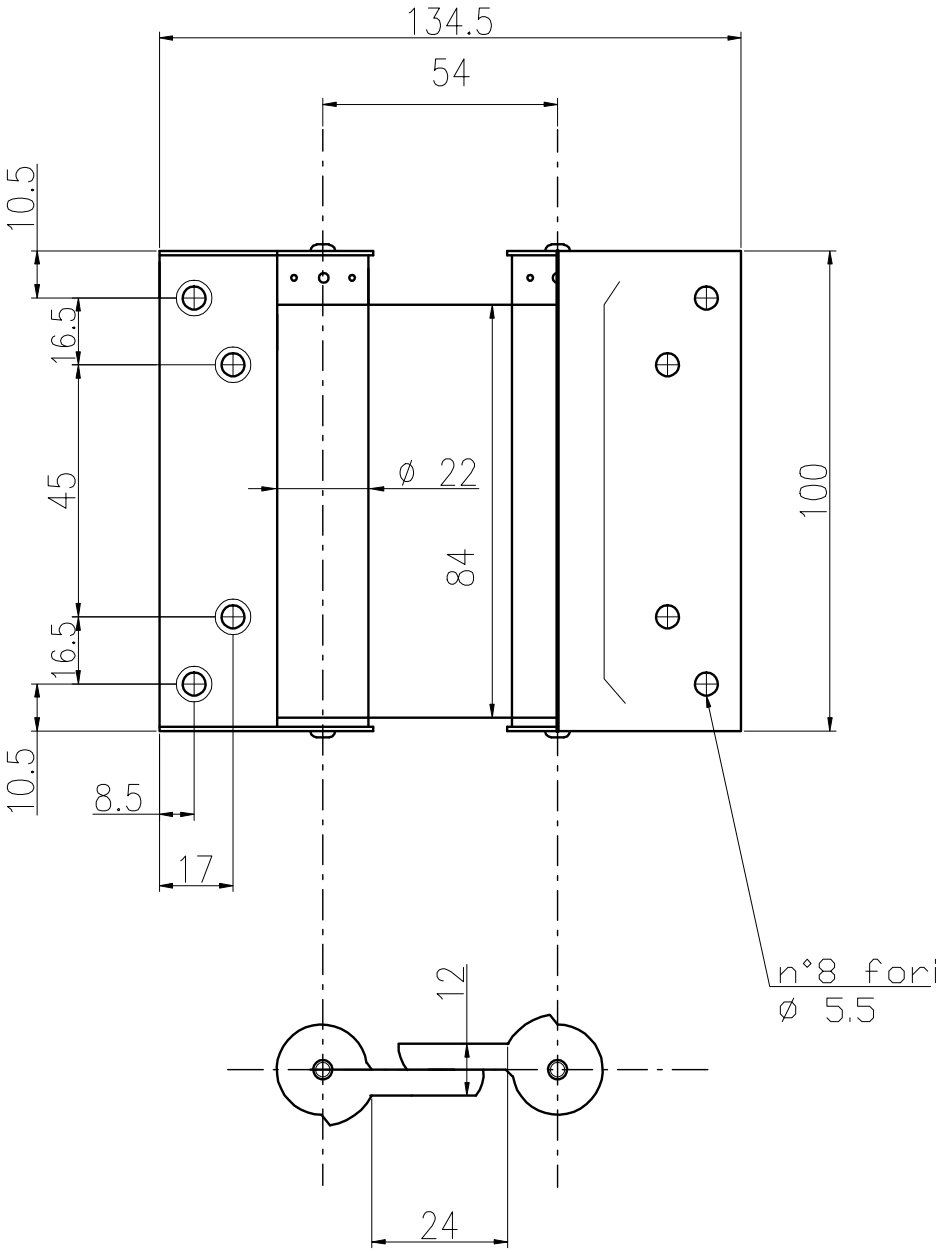

ART.
Bommer 30/100mm

IBFM
DESIO - ITALY

DESCRIZIONE Cerniera doppia azione a molle	NOME e PERCORSO FILE DISEGNI\BOMMER\B30_100

Disegnato da		Scala	Data	Indice di modifica
D.F.		1:1	31/10/2013	0 0 0 0 0 0 0

NOTE REVISIONE
- ---
- ---

A termine di legge ci riserviamo la proprietà di questo disegno con divieto di uso e riproduzione. Ci riserviamo inoltre il diritto di apportare modifiche senza preavviso e in modo autonomo.